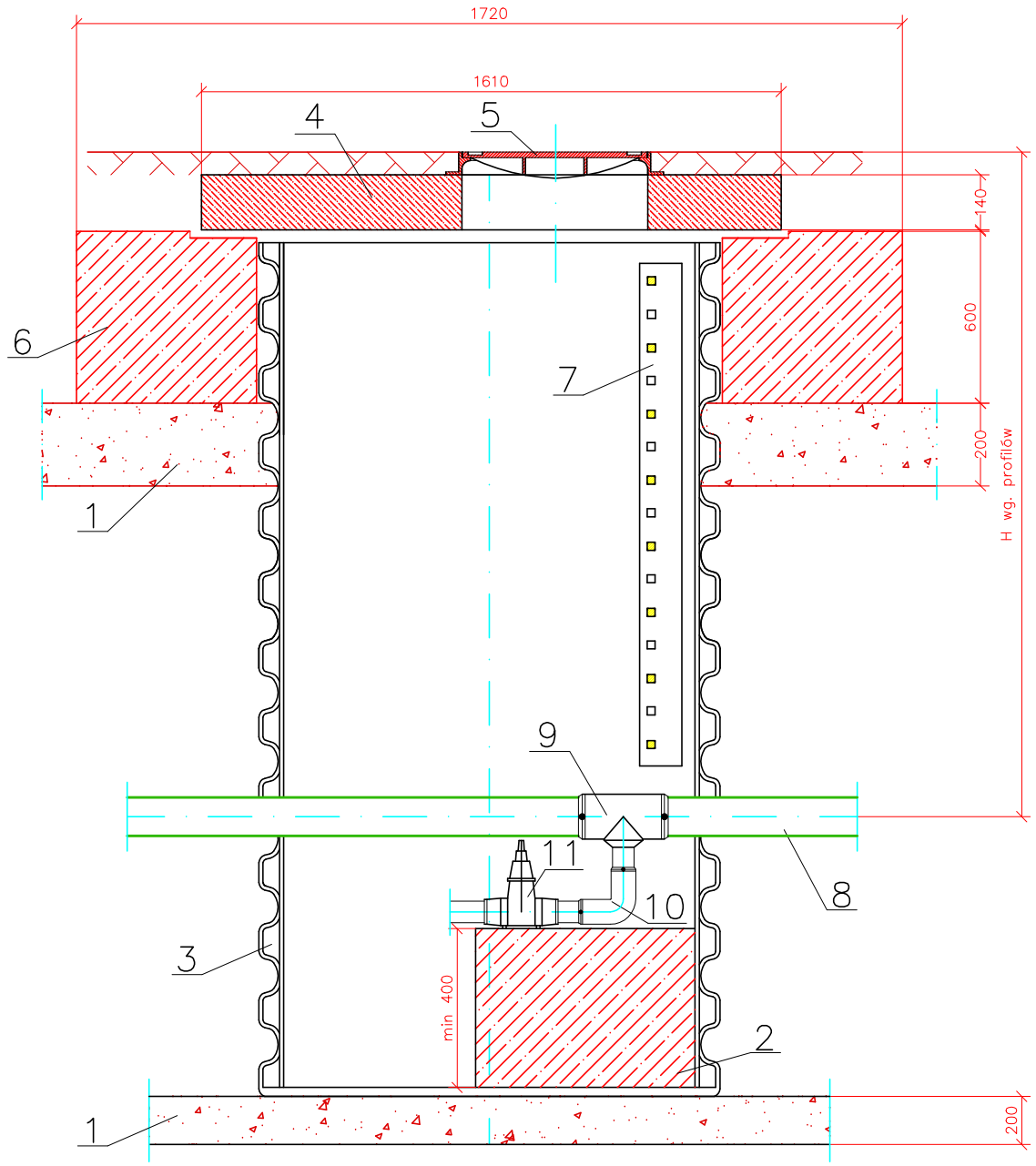

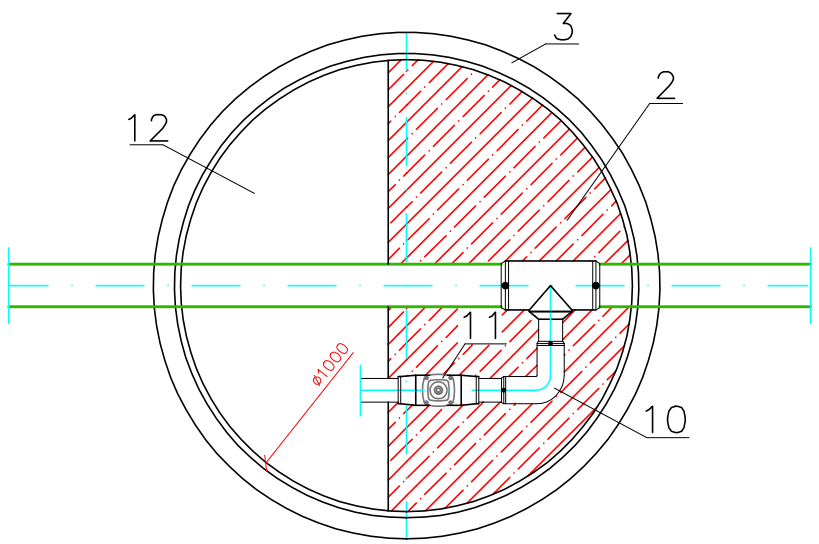

LEGENDA:

1. Podsypka piaskowa
2. Beton B–15
3. Rura karbowana PVC ø1000mm
4. Pokrywa betonowanastudzienna ø1600/600mm
5. Właz żeliwny ø600 klasy D400
6. Pierścień odciążający z betonu B–15
7. Stopnie włazowe wg. PN BI0729
8. Kanał tłoczny PE ø90mm
9. Trójnik elektrooporowy ø90/63
10. Kolano elektrooporowe ø63
11. Zasuwa kielichowa do rur PE ø63
12. Odstojnik

USŁUGI PROJEKTOWE PROJ-SAN 08-110 SIEDLCE, ul.Żwirowa 75, tel. 603 570 692			BRANŻA: SANIT.
PROJEKTANT: mgr inż. Jarosław Sikora Upr. nr MAZ/0467/POOS/05 MAZ/IS/0280/06	PODPIS:	TEMAT PROJEKTU: Kanalizacja sanitarna grawitacyjno-ciśnieniowa wraz z przyłączami w miejscowości Stare Bosewo, Kornaciska i Długosiodło	DATA: 11.2014
SPRAWDZAJĄCY: mgr inż. Mariola Sikora Upr. nr MAZ/0166/POOS/09 MAZ/IS/0483/09	PODPIS:		SKALA: b.s.
OPRACOWAŁA: mgr inż. Justyna Bujnowska		TEMAT RYSUNKU: Studnia odwodnieniowa PVC Ø1000mm	
ADRES OBIEKTU BUDOWLANEGO Stare Bosewo, Kornaciska, Długosiodło gm. Długosiodło			NR RYS.: 11